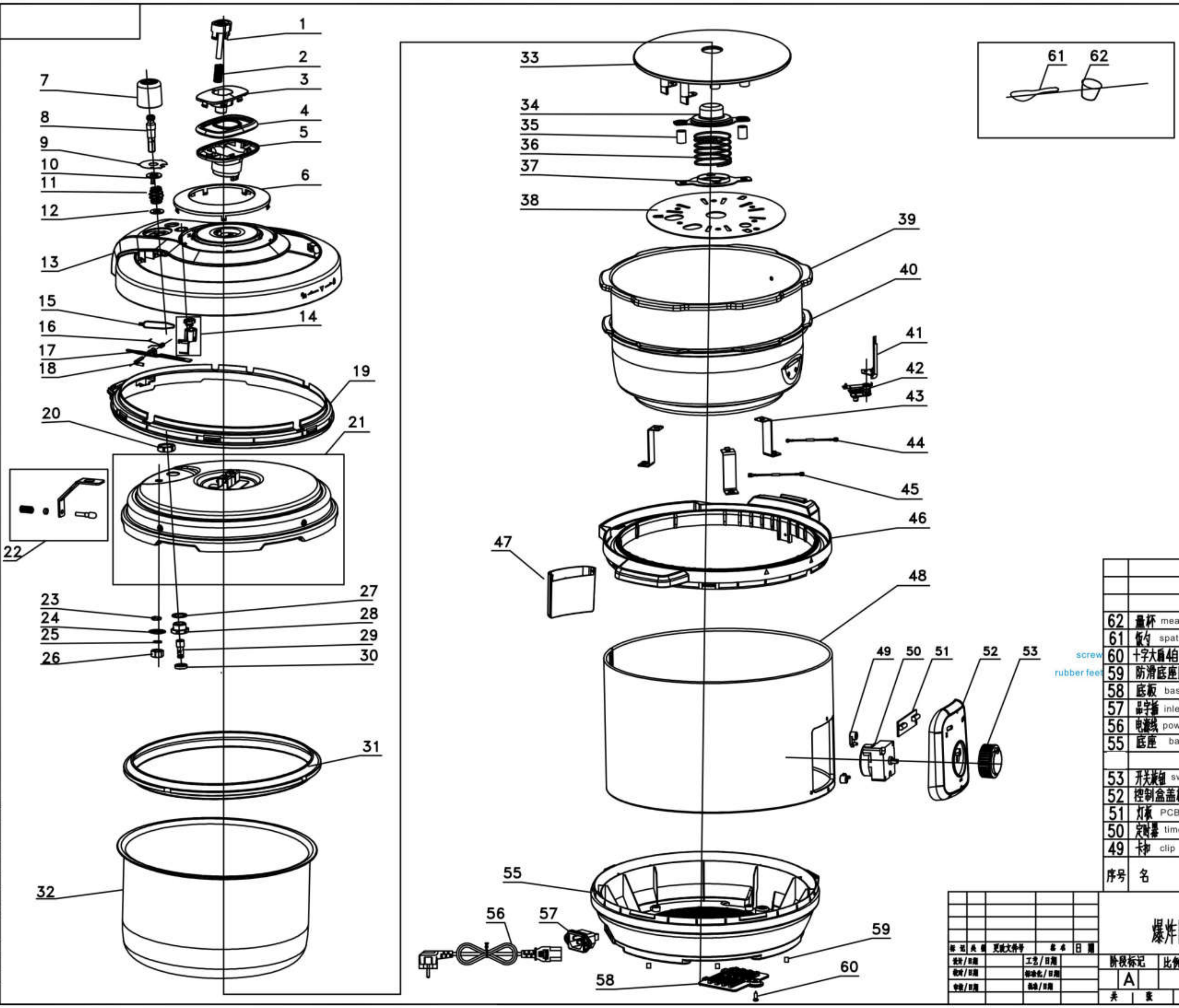

序号	名称	数量	序号	名称	数量
			48	外壳 housing	1
			47	集水盒 water collector	1
			46	中环 middle ring	1
			45	蓝色熔断器组件 blue thermo fuse assy	1
			44	红色熔断器组件 red thermo fuse assy	1
			43	底座固定支架 base fixed holder	3
			42	压力开关 pressure switch	1
			41	压力开关支架 pressure sswitch holder	1
			40	隔热圈 heat insulation ring	1
			39	中层 outer pot	1
			38	泄压板 pressure releasing plate	1
			37	限温器压板 pressure plate of temperature limiter	1
			36	限温器弹簧 spring of temperature limiter	1
			35	限温器陶瓷套 ceramic sleeve of temperature limiter	2
			34	传感器 sensor	1
			33	发热盘 heating plate	1
			32	内胆 inner pot	1
			31	锅盖密封圈 seal ring of pot cover	1
			30	浮子密封圈 seal ring of float	1
			29	浮子 float	1
			28	浮子座 float seat	1
			27	浮子座密封圈 seal ring of float seat	1
			26	M8螺母 nut	1
			25	φ8弹介 elastic medium	1
			24	垫片 mat	1
			23	排气管密封圈 seal ring of exhaust pipe	1
			22	推杆板件 pushrod assy	1
			21	锅盖 pot cover	1
			20	浮子螺母 float nut	1
			19	内衬 lining	1
			18	转轴 shaft	1
			17	杠杆 lever	1
			16	杠杆弹簧 lever spring	1
			15	卡簧 snap spring	1
62	量杯 measuring cup	1	14	沸腾按键+沸腾按键盖 boiling button +boiling button cover	1
61	饭勺 spatula	1	13	面盖 lid	1
60	十字大扁4自攻ST4X10 screw	1	12	φ8不锈钢平垫圈 washer	1
59	防滑底座脚粒 rubber feet	3	11	钢片弹簧 steel sheet spring	1
58	底板 base cover	1	10	磁力钢片 magnetic steel sheet	1
57	品字插 inlet	1	9	定位胶圈 seal ring for fixed	1
56	电源线 power cord	1	8	阀芯 valve pipe	1
55	底座 base	1	7	磁力阀 exhaust valve	1
		1	6	面盖装饰环 decorative piece of lid	1
53	开关旋钮 switch knob	1	5	把手座 handle base	1
52	控制盒盖板 control panel	1	4	把手装饰件 decorative piece of handle top lid	1
51	灯板 PCB	1	3	把手盖 handle top lid	1
50	定时器 timer	1	2	按键弹簧 button spring	1
49	卡扣 clip	1	1	排汽按键 pressure release button	1

标记	处数	更改文件号	签名	日期
设计/日期		工艺/日期		
校对/日期		标准化/日期		
审核/日期		批准/日期		

爆炸图

阶段标记			比例	重量	比例
	A				1:3

共 张 第 张

中山乐邦生活电器有限公司

YA602 YA502

塔拉5L机械式电压力锅

借(通)用件登记
描图
描校
旧底图号
底图号
签字
日期