DRC-8ESL005-C01-00

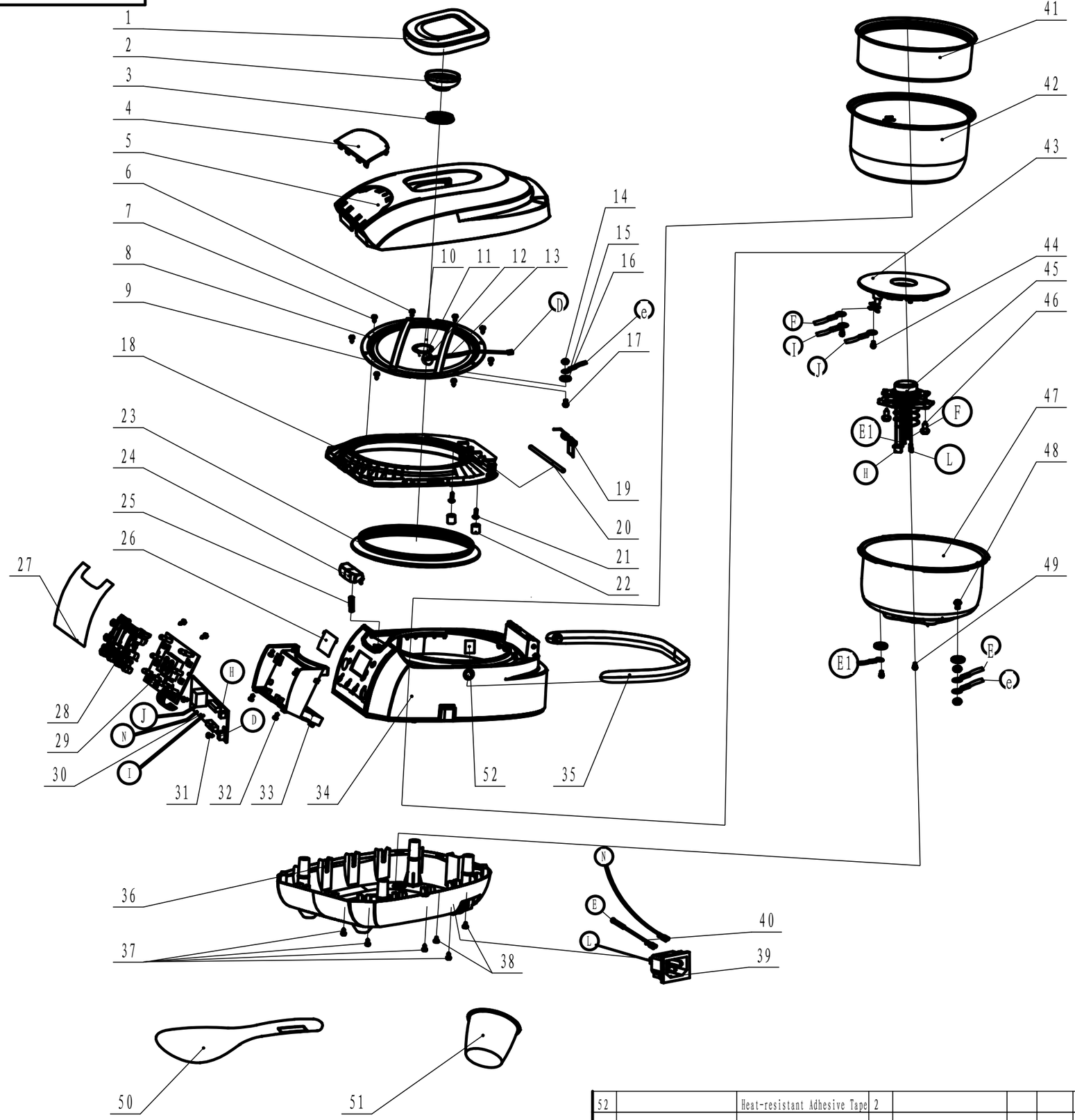

序号	代号	名称	数量	材料	单件	总计	备注
48	M4X12	Srew	1				
47	CFXB40-D31004-12A	Middle Pot	1				
46	ST4X8	Srew	2				
45	CFXB40-D31004-13A	Thermostat	1				
44	M4X6	Fastening Assembly	2				
43	DRC-8DSL004-016A	Heating Plate	1				
42	CFXB40-D22002-115-120A	Aluminium Pot	1				
41	CFXB50-J26-031	Inner Steamer	1				
40	D4-4808S-45B280	Ground Lead	1				
39	DRC-8ESL002-17	Plug	1				
38	DRC-8ESL002-45	1170 Non-slip Mat	2				
37	ST4X14FT	Srew	4				
36	DRC-8ESL005-05	1120 Base	1				
35	DRC-8ESL005-04	1120 Handle	1				
34	DRC-8ESL005-03	1120 Housing	1				
33	DRC-8ESL005-06	1120 Power Box	1				
32	ST4X10FT	Srew	4				
31	ST4X8FT	Srew	4				
30	DRC-7ESL005-34	PCB assembly	1				
29	DRC-8ESL005-31	Display	1				
28	DRC-8ESL005-07	1120 Button Support	1				
27	DRC-8ESL005-08	Panel Film	1				
26	DRC-8ESL005-011-4	1120 Transparency Window	1				
25	DRC-7ESL002-29	Button Spring	1				
24	DRC-7ESL005-15	1119 Open Button	1				
23	DRC-8ESL002-23	1117 Seal Ring	1				
22	DRC-7ESL002-24	Silicone Nut	2				
21	ST4X14C	Srew	2				
20	DRC-7ESL005-03-08	Joint	1				
19	DRC-8ESL005-26	Lid Spring	1				
18	DRC-8ESL005-02	1120 Inner Lid	1				
17	M4X6	Srew	1				
16	D4	Locking Washer	3				
15	D4-D4-45F380	Ground Lead	1				
14	M4	Srew	3				
13	CFXB40-D31003-03-09	Resistance	1				
12		Silicone Sealant	1				
11		Heat-Conducting Silicone	1				
10	HL-MA-001	Aluminum Foil Stickers	1				
9	DRC-8ESL002-28	Lid Stiffener	2				
8	DRC-8ESL002-30	Aluminum Inner Lid	1				
7	ST4X6FT	Srew	4				
6	ST4X8FT	Srew	4				
5	DRC-8ESL005-01	1120 Cover	1				
4	DRC-8ESL005-09	Cover Decoration Part	1				
3	DRC-8ESL002-22	1117 Steam Valves Seal Ring	1				
2	DRC-7ESL005-12	1119 Steam Valves Base	1				
1	DRC-7ESL005-11	1119 Steam Valves Cover	1				
52		Heat-resistant Adhesive Tape	2				
51	RC-10-032B	Measuring Cup	1				
50	CFXB40-D31-042	Spoon	1				
49	M4X8	Fastening Assembly	2				

重量

标记	处数	分区	更改文件号	签名	日期
设计			标准化		
制图			ERP		
校对			审核		
工艺			批准		

Halsmart 鸿智电器 湛江鸿智电器有限公司 技术中心

四升数码方煲爆炸图

阶段标记 | 重量(克) | 比例 1:2

共 1 张 第 1 张

DRC-8ESL005-C01-00

所属产品型号	
模具编号	
供应商	
制购代码	
装配图号	
图纸类型	CX